Steering Servo / Lenkservo / Servo de direction
Servo de dirección / ステアリングサーボ

メーカー指定の純正部品を使用して
安全にR/Cを楽しみましょう。

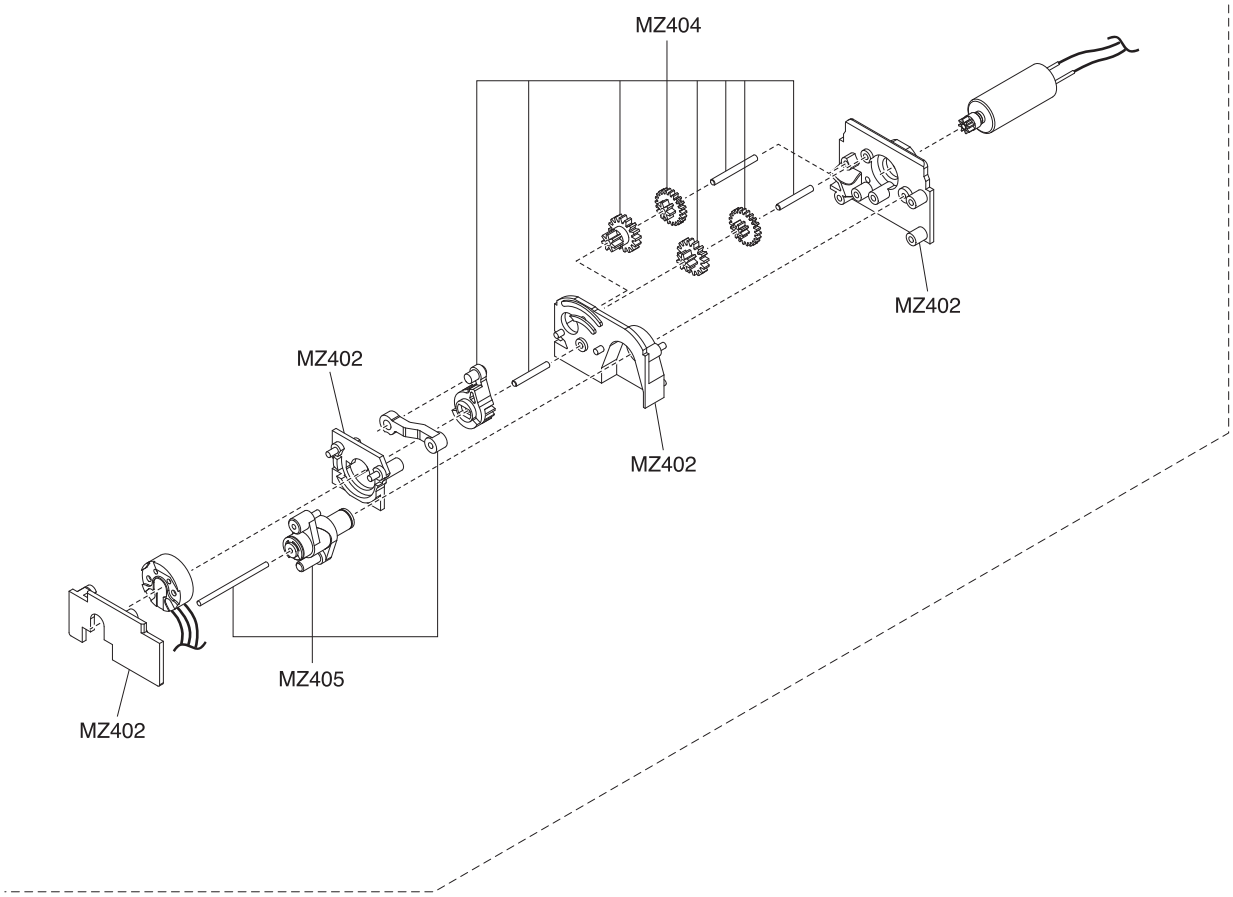

► The optional parts should be used for the parts marked with **OP**.

► Die Tuningteile sollen die mit **OP** markierten Teile ersetzen.

► Vous pouvez remplacer les pièces **OP** par des pièces options.

► Las piezas opcionales deben ser utilizadas en las piezas marcadas con **OP**.

► **OP** の印が付いたパーツはオプションパーツをご利用ください。

© Copyright 2022 KYOSHO CORPORATION ／禁無断転載複製

Exploded View / Explosionszeichnung
Eclaté / Despiece / 分解図

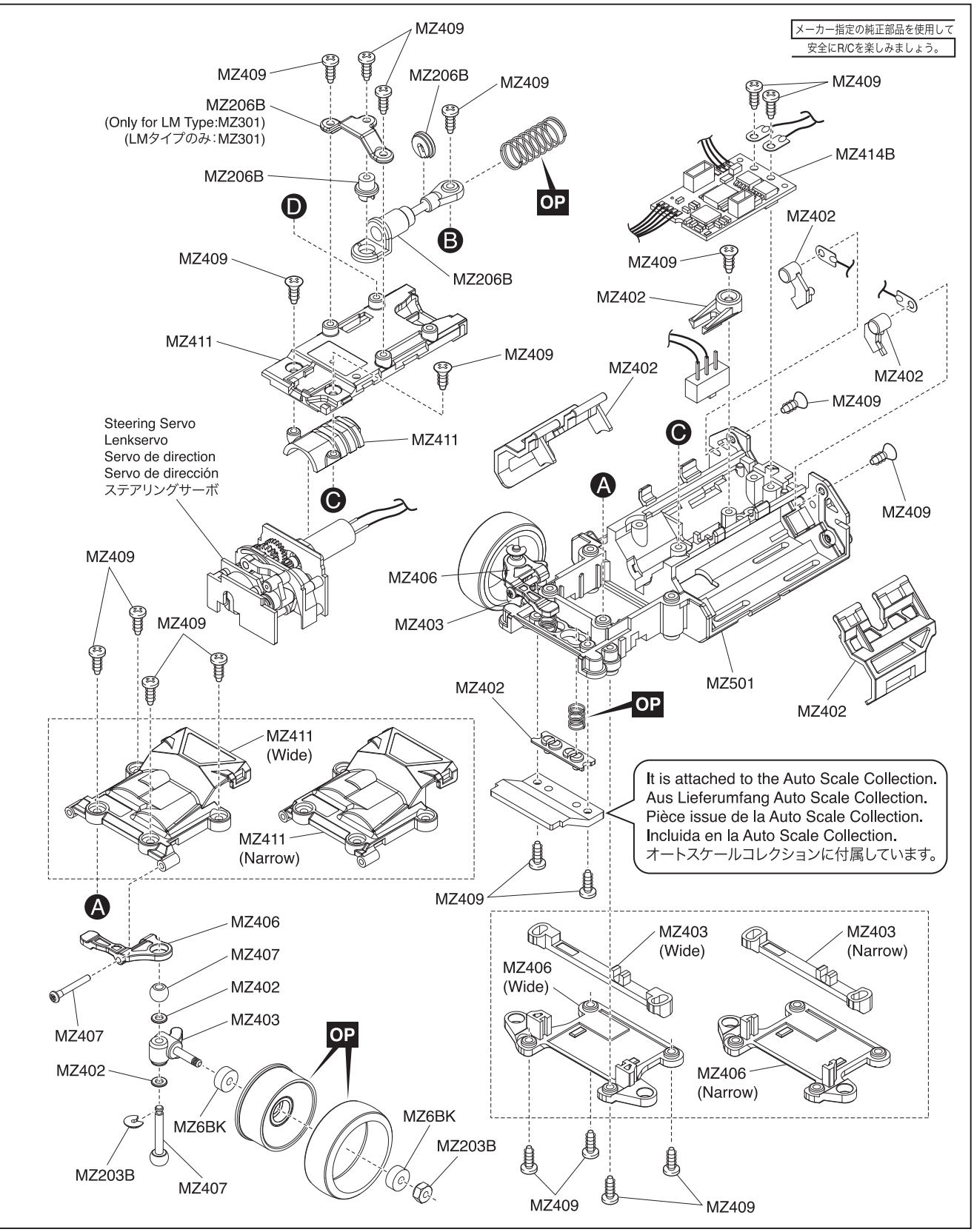

Exploded View / Explosionszeichnung
Eclaté / Despiece / 分解図

MM type

メーカー指定の純正部品を使用して
安全にR/Cを楽しみましょう。

B
MZ206B
MZ215
MZ203B
OP
OP
MZ6BK
MZ6BK
MZ215
MZ9P
MZ215
MZ215
MZ207
MZ6BK
C
OP
OP
MZ403
MZ215
MZ6BK
MZ203B
MZ215
MZ409

MZ6BK
MZ402
MZ215
MZ402

► The optional parts should be used for the parts marked with OP.

► Die Tuningteile sollen die mit OP markierten Teile ersetzen.

► Vous pouvez remplacer les pièces OP par des pièces options.

► Las piezas opcionales deben ser utilizadas en las piezas marcadas con OP.

► OP の印が付いたパーツはオプションパーツをご利用ください。

© Copyright 2022 KYOSHO CORPORATION ／禁無断転載複製

Exploded View / Explosionszeichnung
Eclaté / Despiece / 分解図

メーカー指定の純正部品を使用して
安全にR/Cを楽しみましょう。

RM type

OP
OP
MZ6BK
MZ203B
B
MZ216
MZ216
MZ216
MZ6BK
MZ9P
MZ207
MZ6BK
MZ216
MZ216
OP
OP
MZ6BK
C
MZ216
MZ403
MZ6BK
MZ203B
MZ409

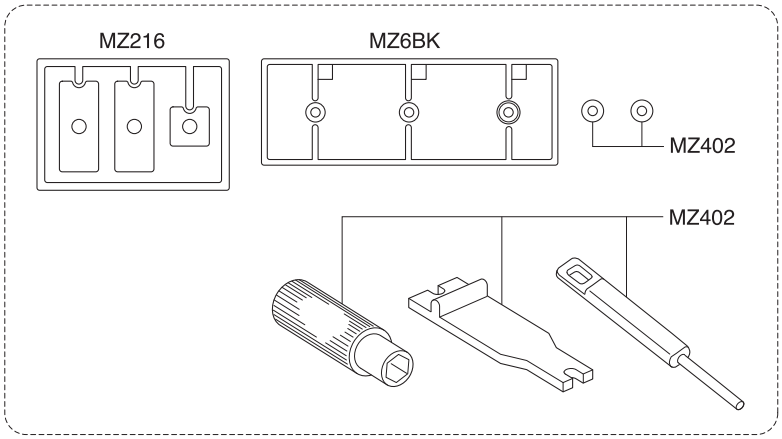

► The optional parts should be used for the parts marked with OP.

► Die Tuningteile sollen die mit OP markierten Teile ersetzen.

► Vous pouvez remplacer les pièces OP par des pièces options.

► Las piezas opcionales deben ser utilizadas en las piezas marcadas con OP.

► OP の印が付いたパーツはオプションパーツをご利用ください。

© Copyright 2022 KYOSHO CORPORATION ／禁無断転載複製

Exploded View / Explosionszeichnung
Eclaté / Despiece / 分解図

メーカー指定の純正部品を使用して
安全にR/Cを楽しみましょう。

HM type

OP
MZ203B
MZ6BK
OP
MZ6BK
MZ156
MZ9P
MZ207
B
MZ6BK
MZ156
MZ156
MZ156
MZ156
MZ156
MZ156
C
MZ403
MZ409
OP
OP
MZ6BK
MZ6BK
MZ203B

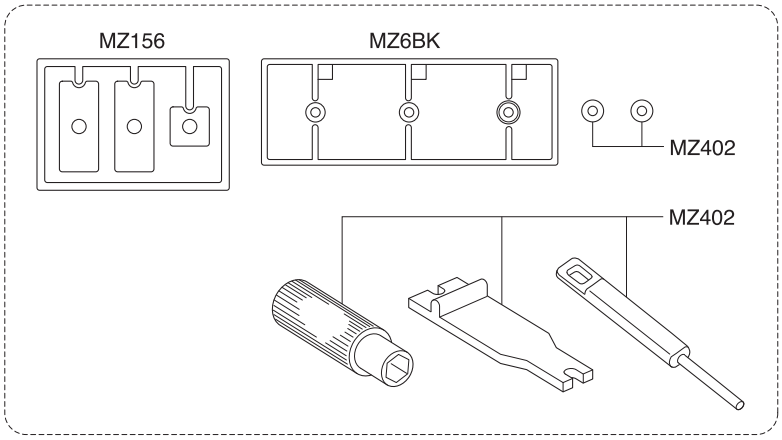

► The optional parts should be used for the parts marked with OP.

► Die Tuningteile sollen die mit OP markierten Teile ersetzen.

► Vous pouvez remplacer les pièces OP par des pièces options.

► Las piezas opcionales deben ser utilizadas en las piezas marcadas con OP.

► OP の印が付いたパーツはオプションパーツをご利用ください。

© Copyright 2022 KYOSHO CORPORATION ／禁無断転載複製

Exploded View / Explosionszeichnung
Eclaté / Despiece / 分解図

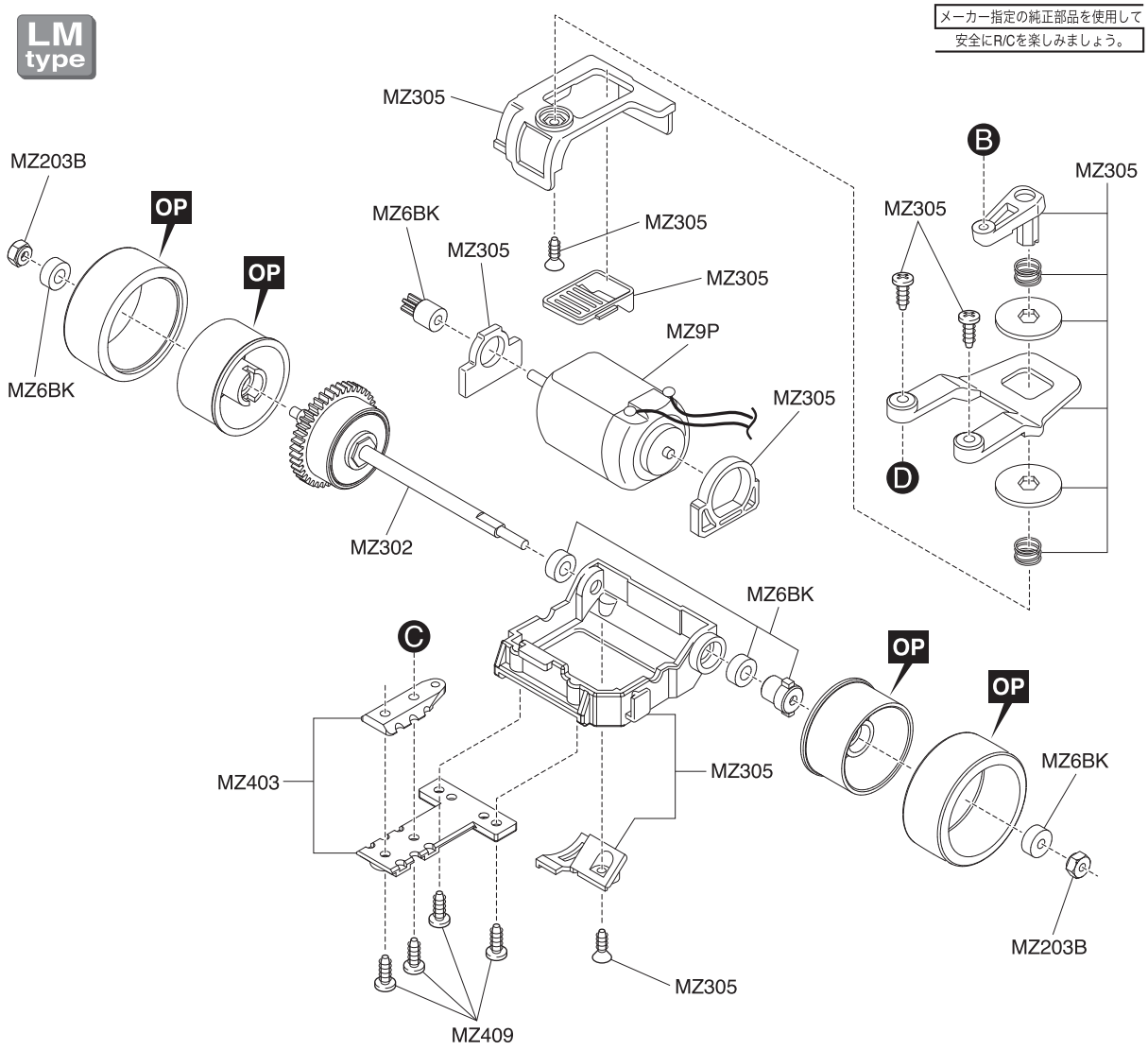

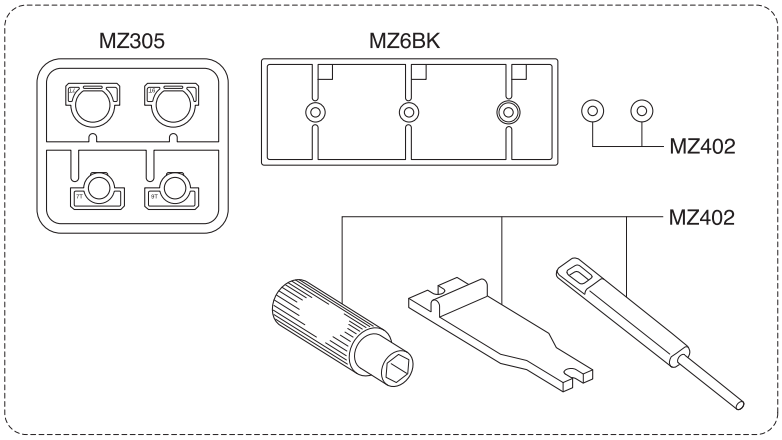

► The optional parts should be used for the parts marked with OP.

► Die Tuningteile sollen die mit OP markierten Teile ersetzen.

► Vous pouvez remplacer les pièces OP par des pièces options.

► Las piezas opcionales deben ser utilizadas en las piezas marcadas con OP.

► OP の印が付いたパーツはオプションパーツをご利用ください。

© Copyright 2022 KYOSHO CORPORATION ／禁無断転載複製

Spare Parts / Ersatzteile
Pieces detachees / Repuestos / スペアパーツ

No. 品番	Description パーツ名	Parts illustration 部品図
MZ6BK	Pinion Gear Set (Black) ピニオンギヤセット（ブラック）	
MZ9P	Motor Set モーターセット	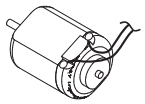
MZ156	Motor Case Set (HM/MR-03) モーターケースセット（HM/MR-03）	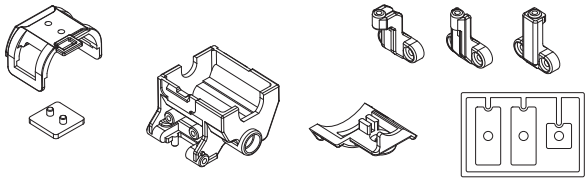
MZ203B	Front Suspension Parts Set フロントサスペンションパーツセット	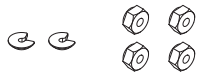
MZ215	Motor Case Set (MM/MR-03) モーターケースセット（MM/MR-03）	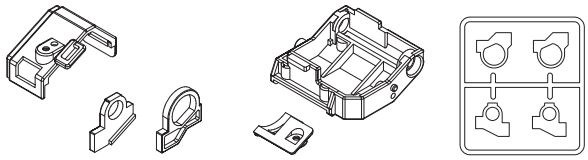
MZ206B	Rear Shock Set リヤダンパーセット	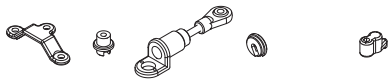
MZ207	Differential Gear Assembly デフギヤアッセンブリー	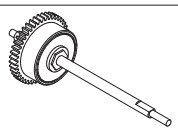
MZ216	Motor Case Set (RM/MR-03) モーターケースセット（RM/MR-03）	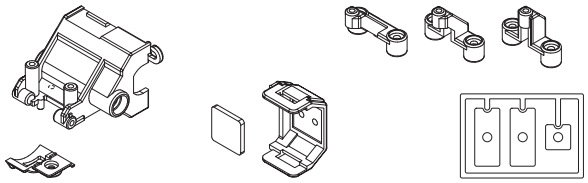
MZ305	Motor Case Set (LM) モーターケースセット（LM）	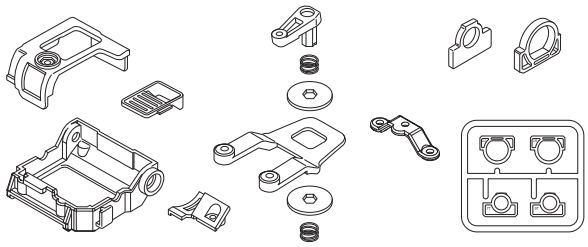
MZ302	Differential Gear Assembly (LM) デフギヤアッセンブリー（LM）	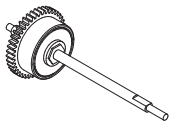

Spare Parts / Ersatzteile
Pieces detachees / Repuestos / スペアパーツ

No. 品番	Description パーツ名	Parts illustration 部品図
MZ501	Main Chassis Set (MR-03VE) メインシャシーセット(MR-03VE)	
MZ411	Upper Cover / Servo Motor Cover Set (MR-03/S/S2) アッパーカバー/サーボモーターカバーセット(MR-03/S/S2)	1.2x3.5mm TP F/H Screw 1.2x3.5mm TPサラビス x 2
MZ402	Small Parts for Chassis (MR-03) シャシー小物セット(MR-03)	(0.5mm) (0.8mm)
MZ403	Small Parts for Suspension (MR-03) サスペンション小物パーツセット(MR-03)	
MZ404	Servo Gear Set (MR-03) サーボギヤセット(MR-03)	
MZ405	Servo Saver Assembly (MR-03) サーボセイバーアッセンブリー(MR-03)	
MZ406	Front Suspension Arm Set (MR-03) フロントサスペンションアームセット(MR-03)	
MZ407	Suspension Shaft Set (MR-03) サスペンションシャフトセット(MR-03)	
MZ409	Screw Set (MR-03) ビスセット(MR-03)	2x8mm TP Screw 2x8mm TPビス x 2 2x6mm TP Screw 2x6mm TPビス x 18 2x5mm TP Screw 2x5mm TPビス x 2 2x5mm TP F/H Screw 2x5mm TPサラビス x 5 2x4mm TP Screw (Small Head) 2x4mm TPビス(小頭) x 2
MZ414B	RC Unit Set 2.0 (MINI-Z MR-03RWD/RA38) RCユニットセット2.0(MINI-Z MR-03RWD/RA38)	

※This parts illustration only identifies spare parts for the MINI-Z RWD. / Die Teilezeichnungen beziehen sich nur auf den MINI-Z RWD.
Cette illustration identifie uniquement les pièces pour la MINI-Z RWD. / Los dibujos muestran únicamente los repuestos para el MINI-Z RWD.
部品図は本製品に含まれるもののみ記載されています。