1:10 Scale Radio Controlled Electric Powered 4WD FAZER Mk2 FZ02L Series readyset

2015 DODGE Challenger SRT Hellcat

(with Syncro KT-231P+)

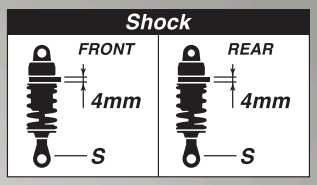

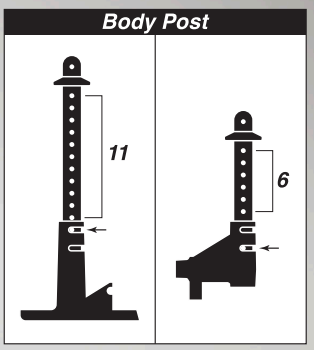

KYOSHO MotorSports

FAZER -Mk2- FZ02L Chassis

OPTIONAL PARTS CATALOG

www.kyosho.com

KYOSHO® THE FINEST RADIO CONTROL MODELS

34415-OC01

No.FAW205
HDフロントハブ FZ02（2個入）
HD Front Hub FZ02 (2pcs)
サスアームやステアリングの動きを確実にタイヤに伝える事ができ、キャンバー角を変える事でコーナリングの走行フィーリングを変更できる。
CNC machined aluminum front hubs allow precise and linerar steering response and smooth suspensionmovement.
Allows camber angle adjustments.

No.FAW222B
TCカーボンフロントダンパーステー FZ02
TC Carbon Front Shock Stay FZ02
路面からの入力を確実にダンパーに伝える事が出来、ダンパーの角度も4段階に調整可能。
Durable light weight shock towers allows 4 shock setting adjustments.

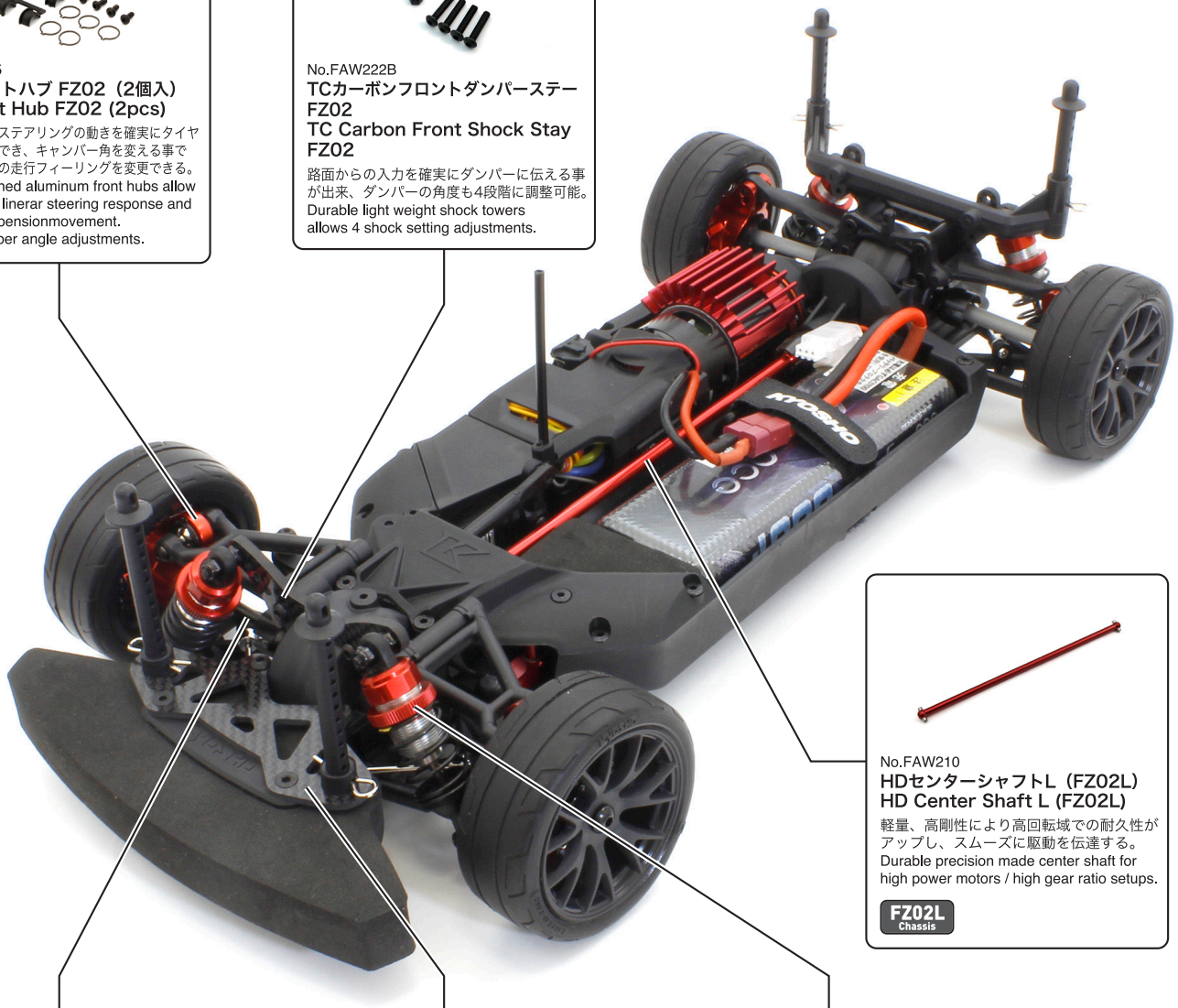

No.FAW210
HDセンターシャフトL（FZ02L）
HD Center Shaft L (FZ02L)
軽量、高剛性により高回転域での耐久性がアップし、スムーズに駆動を伝達する。
Durable precision made center shaft for high power motors / high gear ratio setups.

FZ02L Chassis

前後共用
Common to the front and rear

No.FAW202
TCユニバーサルスイングシャフト（FZ02/2入）
TC Universal Swing Shaft (FZ02/2pcs)
レースなどでクラッシュしてもシャフトが脱落せず、ステアリングを切ってジョイント部の角度が大きくなった時でも等速に駆動を伝達しスムーズな回転を可能にする。
Protects faling off the shafts when crash and improves drive efficiency.

No.FAW226
TC カーボンバンパーサポート FZ02
TC Carbon Bumper Support FZ02
フロントバンパーとバルクヘッドの間に装着してフロントボディマウント周りの剛性をアップさせる事でステアリングフィールをアップさせる。
Supports bumper and increases chassis rigidity.

前後共用
Common to the front and rear

No.FAW225
TC アルミダンパーセット FZ02（2入）
TC Aluminum Shock Set FZ02 (2pcs)
プラダンパーに比べ安定した減衰力を得られ、スムーズな動作により細かなセッティングが可能。
Allows a stable damping force than plastic shocks and fine setting is available with smooth function.

最新オプションパーツ情報はコチラ！
Click here for the latest optional parts information!

https://rc.kyosho.com/ja/rccar/fazer.html（日本語HP）
https://rc.kyosho.com/en/rccar/fazer.html (English HP)

日本語　English

No.FAW206
HDリアハブ FZ02（2個入）
HD Rear Hub FZ02 (2pcs)
サスアームやステアリングの動きを確実にタイヤに伝える事ができ、アッパーアーム取付位置を変える事でキャンバー角を2段階に変化できコーナリングの走行フィーリングを変更できる。
CNC machined aluminum rear hubs allow smoother suspension movement.
Allows 2 camber angle adjustments.

No.FAW223B
TCカーボンリヤダンパーステー FZ02
TC Carbon Rear Shock Stay FZ02
路面からの入力を確実にダンパーに伝える事が出来、さらにダンパーの角度も4段階に調整可能となり、細かなセッティングが可能になる。
Durable light weight shock towers allows 4 shock setting adjustments.

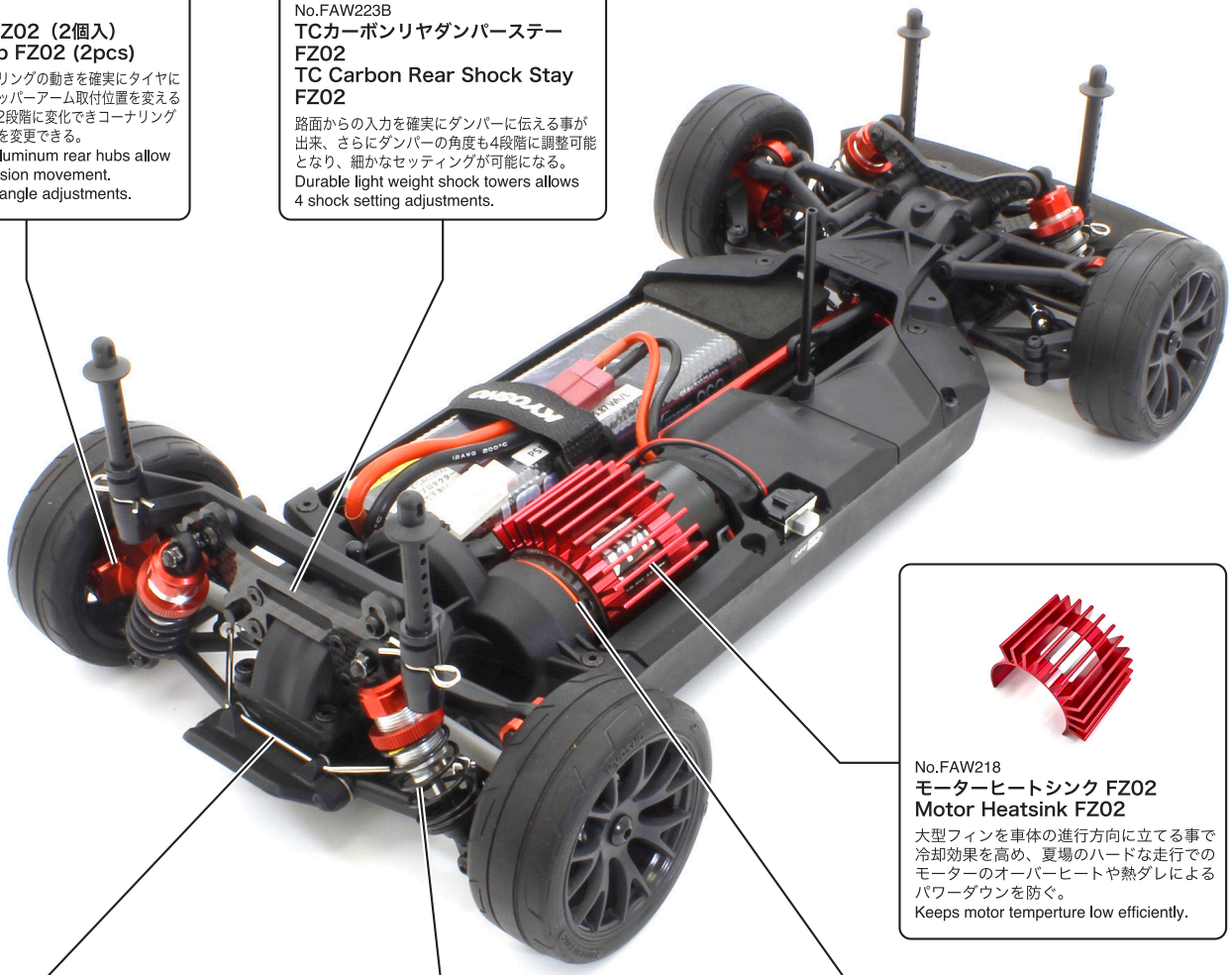

No.FAW218
モーターヒートシンク FZ02
Motor Heatsink FZ02
大型フィンを車体の進行方向に立てる事で冷却効果を高め、夏場のハードな走行でのモーターのオーバーヒートや熱ダレによるパワーダウンを防ぐ。
Keeps motor temperture low efficiently.

前後共用
Common to the front and rear

No.FAW208
スタビライザーセット FZ02 (S/M/H/各2入)
Stabilizer Set FZ02 (S/M/H/2pcs)
ロール時の走行安定性を高め、走行フィーリングを変更できる。
Adjust the roll charateristics for more efficient cornering.

前後共用
Common to the front and rear

No.FAW224
TCスプリングセット FZ02 (ミディアム/ソフト/スーパーソフト/2入)
TC Spring Set FZ02 (Medium/Soft/Super Soft/2pcs)
グリップの低い路面に対応するためのセッティングパーツ。
Setting parts for low grip road surface.

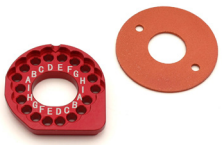

No.FAW217
HDモーターマウント FZ02
HD Motor Mount FZ02
ジュラルミン削り出しレッドアルマイト仕上げ高精度強化モーターマウントとダストプレートのセット。
CNC machined aluminum motor mount.

最新オプションパーツ情報はコチラ！
Click here for the latest optional parts information!

https://rc.kyosho.com/ja/rccar/fazer.html (日本語HP)
https://rc.kyosho.com/en/rccar/fazer.html (English HP)

日本語 English

FAW202
TCユニバーサルスイングシャフト
TC Universal Swing Shaft

FAW202-01
アクスルブッシング(4個入)
Axle Bushing (4pcs)

FAW205
HDフロントハブ FZ02
(2個入)
HD Front Hub FZ02
(2pcs)

FAW205-01
ボールカップ(4個入)
Ball Cup (4pcs)

FAW206
HDリアハブ FZ02(2個入)
HD Rear Hub FZ02 (2pcs)

FAW207
HD デフシャフト FZ02
(2個入)
HD Diff. Shaft FZ02 (2pcs)

FAW208
スタビライザーセット FZ02
(S/M/H/各2入)
Stabilizer Set FZ02
(S/M/H/2pcs)

FAW210
HDセンターシャフトL FZ02L
HD Center Shaft L FZ02L
FZ02L Chassis

FAW211
HDセンターシャフトカップF
FZ02
HD Center Shaft Cup F
FZ02

FAW212
HDセンターシャフトカップR
FZ02
HD Center Shaft Cup R
FZ02

FAW214
HDメタルサーボセーバー
FZ02
HD Metal Servo Saver
FZ02

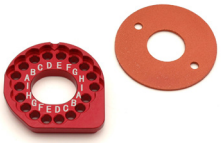

FAW217
HDモーターマウント FZ02
HD Motor Mount FZ02

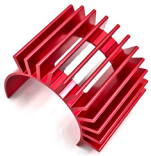

FAW218
モーターヒートシンク FZ02
Motor Heatsink FZ02

FAW219
HDステアリングボール FZ02
(4入)
HD Steering Ball FZ02
(4pcs)

FAW221
STボールインアウトツール
ST Ball In-Out Tool

FAW222B
TCカーボンフロントダンパーステー FZ02
TC Carbon Front Shock
Stay FZ02

FAW223B
TCカーボンリヤダンパーステー FZ02
TC Carbon Rear Shock
Stay FZ02

FAW224
TCスプリングセット FZ02
(ミディアム/ソフト/スーパーソフト/2入)
TC Spring Set FZ02
(Medium/Soft/Super Soft/2pcs)

FAW225
TC アルミダンパーセット
FZ02(2入)
TC Aluminum Shock Set
FZ02 (2pcs)

FAW226
TC カーボンバンパーサポート FZ02
TC Carbon Bumper
Support FZ02

FAW227
ボールデフ40T
(FZ02 TC用)
Ball Diff. 40T
(for FZ02 TC)

FAW227-01
ボールデフギヤ
(FZ02 TC用)
Ball Diff. Gear
(for FZ02 TC)

FAW231
アジャスタブルリヤ
アッパーアーム FZ02
Adjustable Rear Upper
Arm FZ02

FAH701BK
ホイル FZ02
(マッスルカー/黒)(2本入)
Wheel FZ02
(Muscle Car/Black) (2pcs)

FAH703BK
ロスタイルホイル FZ02
(ブラック)(2本入)
Rostyle Wheel FZ02
(Black) (2pcs)
※ オフセット +2.5mm / Offset +2.5mm

FAH705GY
5スポークレーシング
ホイール(グレー/2入)
5-Spoke Racing Wheel
(Gray/2pcs)

FAH706BK
8スポーク ワタナベホイル
(ブラック メタリック/2本入)
8-Spoke Watanabe Wheel
(Black Metallic/2pcs)
※ オフセット +2.5mm / Offset +2.5mm

FAH707SM
クラシッククラリーホイール
(メッキ/2本入)
Classic Rally Wheel
(Plating / 2pcs)
※ オフセット +2.5mm / Offset +2.5mm

VZH010CM
ホイール(5本スポーク/
クローム/24mm/2入)
Wheel (5-Spoke/
Plating/24mm/2pcs)

FAT701M
TCタイヤ FZ02(M)(2本入)
TC Tire FZ02 (M)(2pcs)

FAT703H
ビンテージTCタイヤ
FZ02(H)(2本入)
Vintage TC Tire
FZ02 (H) (2pcs)

FATH701BKM
接着済みTCタイヤ
FZ02(M)(2本入)
Premounted TC Tire
FZ02 (M/2pcs)

FATH702BKM
接着済み TC タイヤ
(15本スポーク)FZ02(M)(2本入)
Glued TC Tire (15-Spoke)
FZ02(M) (2pcs)

FATH703SMM
接着済みビンテージTCタイヤ FZ02(M)
(ロスタイルメッキホイル)(2本入)
Glued Vintage TC Tire FZ02 (M)
(Rostyle Plating wheel) (2pcs)
※ オフセット +2.5mm / Offset +2.5mm

FATH705BKM
接着済みTCタイヤ FZ02(M)(5スポーク
レーシングホイール / ブラック / 2本入)
Glued TC Tire FZ02(M) (5-Spoke
Racing Wheel / Black / 2pcs)

FATH706BKM
接着済V-TCタイヤFZ02(M/8S
ワタナベホイル/ブラックM/2入)
Glued TC Tire FZ02 (M/8S
watanabe Wheel/BL/2pcs)
※ オフセット +2.5mm / Offset +2.5mm

FATH707SMM
接着済みクラシッククラリータイヤ
FZ02(M)(メッキ / 2本入)
Glued Classic Rally Tire
FZ02(M)(Plating / 2pcs)
※ オフセット +2.5mm / Offset +2.5mm

FAB701B
ダッジチャレンジャー
ノンデコレーションボディセット
Clear Body Set
(Dodge Challenger)

FAB701BL
2015 ダッジチャレンジャーSRT ヘルキャット
B5 ブルー デコレーションボディセット
2015 Dodge Challenger SRT Hellcat
B5 Blue Decoration Body Set

FAB701PB
ダッジチャレンジャー2015 T1 パープル
デコレーションボディセット
2015 Dodge Challenger SRT Hellcat
Purple Decoration Body Set

FAB702B
シボレーシェベル SS™ 454 LS6
ノンデコレーションボディセット
Chevy® Chevelle® SS™ 454 LS6
Non Decoration Body Set

FAB702BK
1970 シボレーシェベル SS™ 454 LS6
タキシードブラック デコレーションボディセット
1970 Chevy® Chevelle® SS™ 454 LS6
Tuxedo Black Decoration Body Set

FAB702SB
シボレーシェベル SS™ 454 LS6
コルテッツシルバー デコレーションボディセット
Chevy® Chevelle® SS™ 454 LS6
Cortez Silver Decoration Body Set

FAB703GN
1970 ダッジチャージャー サブライム
デコレーションボディセット
1970 Dodge Charger Sublime
Decoration Body Set

FAB705
1969 シボレー エルカミーノ SS 396
ノンデコレーションボディセット
1969 Chevy® El Camino® SS 396®
Non Decoration Body Set

FAB705BK
1969 シボレー エルカミーノ SS 396
タキシードブラック デコレーションボディセット
1969 Chevy® El Camino® SS 396®
Tuxedo Black Decoration Body Set

FAB705SL
1969 シボレー エルカミーノ SS 396®
コルテッツシルバー デコレーションボディセット
1969 Chevy® El Camino® SS 396®
Cortez Silver Decoration Body Set

FAB706CH
1967 ポンティアック GTO™
シャンパン メタリック デコレーションボディセット
1967 Pontiac® GTO™ Champagne Metallic
Decoration Body Set

FAB707B
1970 ダッジチャージャー スーパーチャージャー
仕様 VE ノンデコレーションボディセット
1970 Dodge Charger Supercharged VE
Non Decoration Body Set

FAB707GYB
1970 ダッジチャージャー スーパーチャージャー
仕様 VE グレー デコレーションボディセット
1970 Dodge Charger Supercharged VE
Gray Decoration Body Set

FAB707-01SM
スーパーチャージャーセット
Supercharger Set

FAB708
2021 トヨタ タンドラ ワイドボディ・バージョン
ノンデコレーションボディセット
2021 Toyota Tundra Wide Body Ver.
Non-Decoration Body Set

FAB708OR
2021 トヨタ タンドラ ワイドボディ・バージョン
インフェルノ デコレーションボディセット
2021 Toyota Tundra Wide Body Ver.
Inferno Decoration Body Set

FAB709
1957 シボレー ベルエア クーペ
ノンデコレーションボディセット
1957 Chevy® Bel Air Coupe
Non-Decoration Body Set

FAB709TQ
1957 シボレー ベルエアー クーペ トロピカル
ターコイズ デコレーションボディセット
1957 Chevy Bel Air Tropical
Turquoise Decoration Body Set

FAB711
1965 ビュイック リビエラ
ノンデコレーションボディセット
1965 Buick® Riviera™
Non-Decoration Body Set

FAB711BK
1965 ビュイック リビエラ リーガル
ブラック デコレーションボディセット
1965 Buick® Riviera™ Regal
Black Decoration Body Set

FAB712
1966 シボレー C10 フリーサイド ピックアップ
ノンデコレーションボディセット
1966 Chevy® C10 Fleetside Pickup
Non-Decoration Body Set

FAB712LG
1966 シボレー C10 フリーサイド ピックアップ
ライトグリーン デコレーションボディセット
1966 Chevy® C10 Fleetside Pickup
Light Green Decoration Body Set

FAB713BE
1971 メルセデス・ベンツ 300 SEL 6.3
Beige Gray デコレーションボディセット
1971 Mercedes-Benz 300 SEL 6.3
Beige Gray Decoration Body Set

LEDを取付ける場合
When install Optional LED Lights (Must be purchased separately!)
Beim Einbauen der OPTIONAL LED Leuchten (diese muessen separat erworben werden)
Lors du montage des lumières LED (doit être acheté séparément !)
Al montar las luces LED (Deben adquirirse por separado!)

① ② ③ ► 番号の順に組立てる。
Assemble in the specified order.
In der angegebenen Reihenfolge zusammenbauen.
Assemblez dans l'ordre indiqué.
Realice el montaje en el orden indicado.

X ► 別購入品。
Must be purchased separately!
Das Teil ist nicht im Bausatz enthalten!
Doit être acheté séparément!
Debe comprarse por separado.

L/R ► 左右同じように組立てる。
Assemble left and right sides the same way.
Bauen Sie eine linke und eine rechte Seite.
Assemblez le côté gauche comme le côté droit.
Realice el montaje de igual forma en ambos lados.

品番 No.	パーツ名 Part Names	内容 Description
97054 -2B	LED ライトユニット(Φ5 / 2灯 / L=400 / クリア) LED Light Unit (Φ5/2 Bulbs/L=400/Clear)	クリア2灯 LED ライトユニット 2 clear LED light unit.
97054 -2R-B	LED ライトユニット(Φ5 / 2灯 / L=400 / レッド) LED Light Unit (Φ5/2 Bulbs/L=400/Red)	レッド2灯 LED ライトユニット 2 red LED light unit.
97054 -4B	LED ライトユニット(Φ5 / 4灯 / L=400 / クリア) LED Light Unit (Φ5/4 Bulbs/L=400/Clear)	クリア4灯 LED ライトユニット 4 clear LED light unit.
97054 -4R-B	LED ライトユニット(Φ5 / 4灯 / L=400 / レッド) LED Light Unit (Φ5/4 Bulbs/L=400/Red)	レッド4灯 LED ライトユニット 4 red LED light unit.
97054 -4CR	LED ライトユニット(Φ5/4灯 /L=400/ クリア&レッド) LED Light Unit (Φ5/4 Bulbs/L=400/Clear & Red)	クリア2灯とレッド2灯のライトユニット 2 clear and 2 red LED light unit.

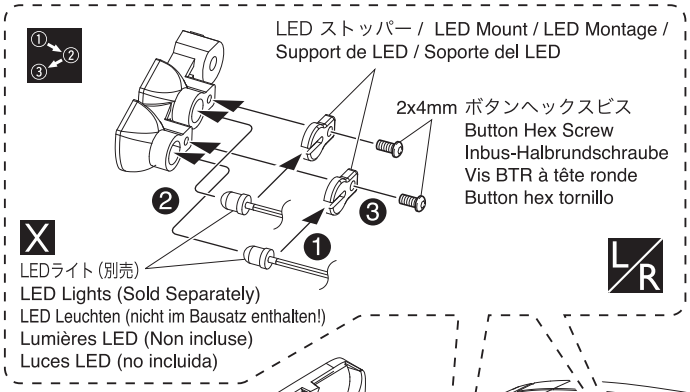

2 x 4mm ボタンヘックスビス
Button Hex Screw
Inbus-Halbrundschraube
Vis BTR à tête ronde
Button hex tornillo
4

LED ストッパー
LED Mount
LED Montage
Support de LED
Soporte del LED
4

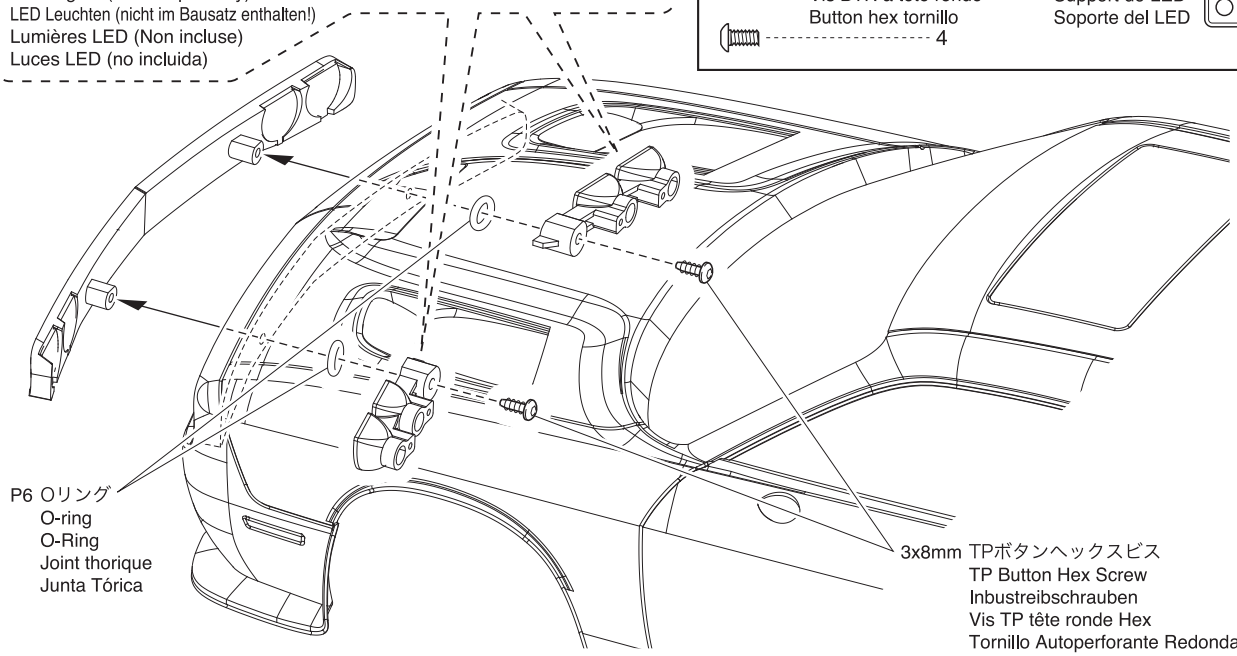

ジャイロ内蔵受信機KRG-331の紹介（別売）
Introduction of KRG-331 Receiver with built-in gyro (Sold Separately)
Einführung des KRG-331-Empfängers mit eingebautem Gyro (nicht im Bausatz enthalten!)
Introduction du récepteur KRG-331 avec gyroscope intégré (Non incluse)
Introducción al receptor KRG-331 con giroscopio integrado (no incluida)

82146
Syncro KRG-331
受信機 with KSS
Syncro KRG-331
Receiver with KSS

ジャイロ内蔵受信機KRG-331は、KSS（Kyosho Stability System）を搭載しており、滑りやすい路面やステアリングがとられる凸凹路面での直進性を補正する機能とコーナリング中のスピンを防ぎ、より速い速度でコーナーを立ち上がれるトラクション補正機能が付いています。ユーザーの好みに合せて補正の調整が可能なので、路面状況や車体に合せてセッティングを施すことも出来ます。

The KRG-331 receiver features a built-in gyro equipped with KSS (Kyosho Stability System) that allows stable control on slippery roads. Traction correction function maintains straight lines on uneven road surfaces and prevents spinouts to allow faster acceleration through corners. The degree of correction can be adjusted to the driver's preference and also to suit different road surface conditions and vehicles.

Der KRG-331 Receiver verfügt über einen eingebauten Gyro, der mit dem KSS (Kyosho Stability System) ausgestattet ist und eine wahre Kontrolle auf rutschigen Straßen ermöglicht. Die Traktionskorrekturfunktion hält das Modell grade, selbst auf unebenen Straßenoberflächen, und erlaubt eine schnellere Beschleunigung in Kurven da sie das Modell hindert von der Strasse abzukommen. Der Korrekturgrad kann an die Vorlieben des Fahrers angepasst werden, sowie an unterschiedliche Oberflächenbedingungen und Fahrzeuge.

Le récepteur KRG-331 dispose d'un gyroscope intégré, équipé du KSS (Kyosho Stability System) qui permet un contrôle stable sur les pistes glissantes. La fonction de correction de traction permet un maintient en ligne droite sur des surfaces de piste accidentés, empêchant le patinage de la motricité et offrant une accélération plus rapide dans les virages. Le degré de correction peut être ajusté selon les préférences du pilote et également en fonction de l'état de la piste et du modèle.

El receptor KRG-331 cuenta con un giroscopio incorporado equipado con KSS (Estabilizador Kyosho) que permite un control estable en suelos resbaladizos. La función de estabilización mantiene las líneas rectas en superficies irregulares de la carretera y evita los derrapes para permitir una aceleración más rápida en las curvas. El grado de estabilización puede ser ajustado a las preferencias del piloto y adecuarse a distintas condiciones del suelo y diferentes vehículos.

デフを4ベベル化する場合 / If installing 4-bevel gear differential / Umbau der Differentiale in Vorder- und Hinterachse / Montage d'un différentiel avant ou de 4 pignons de diff sur l'arrière / Si instala diferencial delantero o diferencial 4 piñones trasero

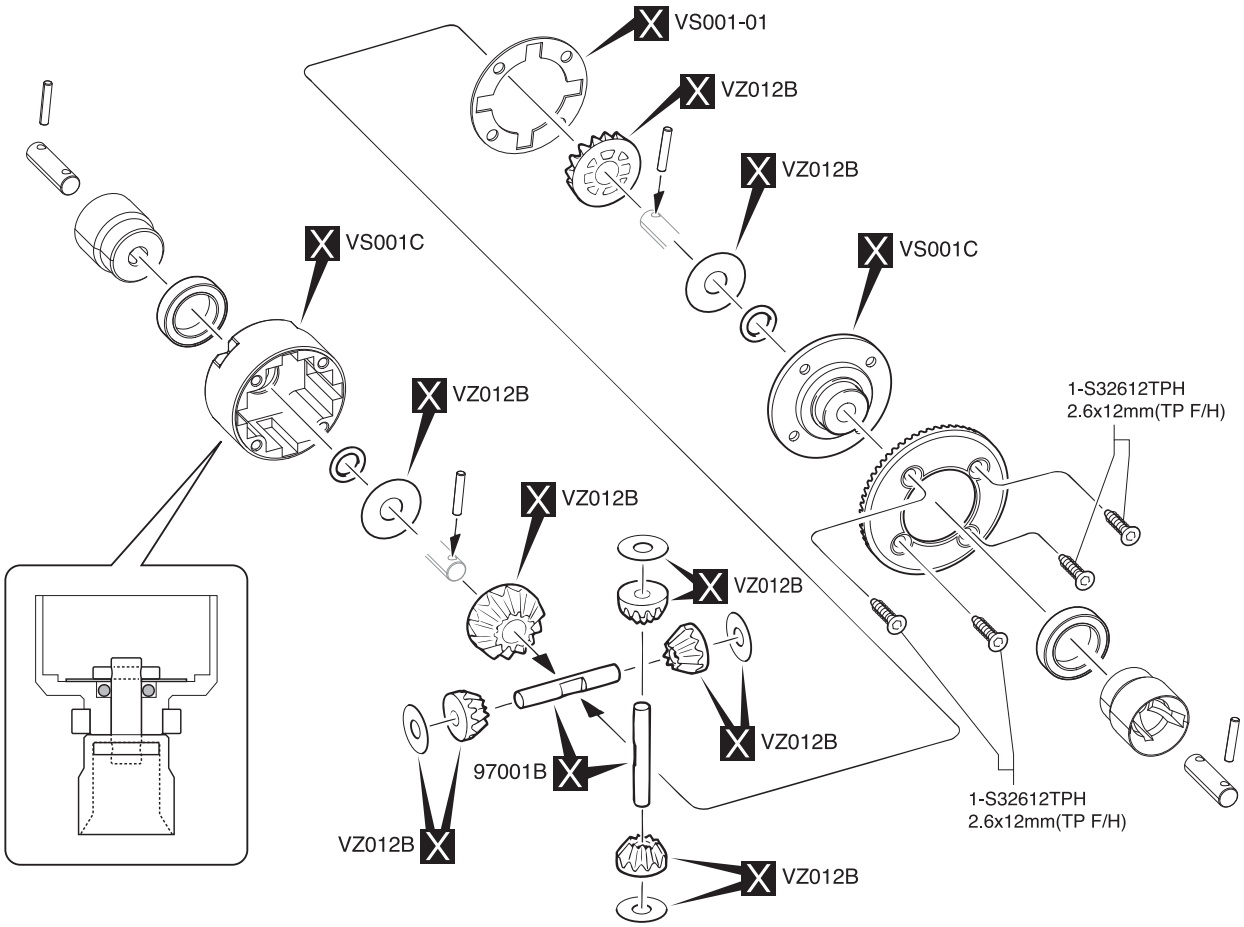

シリコンオイル
Silicone Oil
Silikonoel
Silicone dure
Aceite Silicona

フロント：#40000～#50000
Front: #40000~#50000
Vorne: #40000~#50000
Avant: #40000~#50000
Delantera: #40000~#50000

リヤ：#2000～#3000
Rear: #2000~#3000
Hinten: #2000~#3000
Arrière: #2000~#3000
Trasera: #2000~#3000

※オイルは8分目まで入れる。
Fill up to 80%.
Nur zu 80% befuellen.
Remplir à 80%.
Llenar hasta el 80%.

品番 No.	パーツ名 Part Names
VS001C	デフケース Differential Case
VS001-01	デフパッキン（4入） Differential Packing (4pcs)
VZ012B	デフギヤセット Differential Gear Set
97001B	ベベルシャフト（4x27mm/6入/BS107） Bevel Shaft (4x27mm/6pcs/BS107)
1-S32612TPH	TPサラビス（M2.6x12mmヘックス/10入） TP Flat Head Screw(M2.6x12 HEX/10pcs)

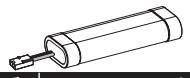

バッテリー　BATTERY

品番 No.	パーツ名 Part Names	内容 Description
71322	SPEED HOUSE 7.2V 22HV Ni-MH バッテリー SPEED HOUSE 7.2V 22HV Ni-MH Battery	高出力タイプ Ni-MH バッテリー High power type Ni-MH battery.

品番 No.	パーツ名 Part Names	内容 Description
71324	SPEED HOUSE 7.2V 36HV Ni-MH バッテリー SPEED HOUSE 7.2V 36HV Ni-MH Battery	大容量、高出力タイプ Ni-MH バッテリー High capacity and high power type Ni-MH battery.
GAB4202	Gens ace LiPo 4000 ストレートパック(60C/7.4V) GA-B-60C-4000-2S1P-HardCase-8	リポバッテリー Li-Po Battery 高出力タイプバッテリー High power type battery

ケミカル・オイル　CHEMICAL・OIL

品番 No.	パーツ名 Part Names	内容 Description
96162	リングギヤグリス(3g) Ring Gear Grease (3g)	フッ素樹脂特殊グリス Fluorine special grease. ギヤの磨耗を減少 Reduces wearing of gear
96508	HG ジョイントグリス HG Joint Grease	ジョイント部用グリス Grease for joint part. 金属パーツの干渉部に使用 磨耗を抑える Use into metal joint parts. Reduces the wear

品番 No.	パーツ名 Part Names	内容 Description
96501	デフギヤグリス #1000 Diff. Gear Grease #1000	
96502	デフギヤグリス #3000 Diff. Gear Grease #3000	
96503	デフギヤグリス #5000 Diff. Gear Grease #5000	
96504	デフギヤグリス #15000 Diff. Gear Grease #15000	
96505	デフギヤグリス #30000 Diff. Gear Grease #30000	

シリコンオイル　SILICONE OIL

品番 No.	パーツ名 Part Names	内容 Description
SIL 0300-8	シリコンオイル#300 (80cc) Silicone Oil #300 (80cc)	ダンパー用 for shocks.
SIL 0350-8	シリコンオイル#350 (80cc) Silicone Oil #350 (80cc)	
SIL 0400-8	シリコンオイル#400 (80cc) Silicone Oil #400 (80cc)	
SIL 0450-8	シリコンオイル#450 (80cc) Silicone Oil #450 (80cc)	
SIL 0500-8	シリコンオイル#500 (80cc) Silicone Oil #500 (80cc)	
SIL 0550-8	シリコンオイル#550 (80cc) Silicone Oil #550 (80cc)	
SIL 0600-8	シリコンオイル#600 (80cc) Silicone Oil #600 (80cc)	
SIL 0650-8	シリコンオイル#650 (80cc) Silicone Oil #650 (80cc)	
SIL 0700-8	シリコンオイル#700 (80cc) Silicone Oil #700 (80cc)	
SIL 0750-8	シリコンオイル#750 (80cc) Silicone Oil #750 (80cc)	
SIL 0800-8	シリコンオイル#800 (80cc) Silicone Oil #800 (80cc)	
SIL 0850-8	シリコンオイル#850 (80cc) Silicone Oil #850 (80cc)	

品番 No.	パーツ名 Part Names	内容 Description
SIL 2000B	シリコンオイル#2000 (40cc) Silicone Oil #2000 (40cc)	デフ用 for diffs.
SIL 3000B	シリコンオイル#3000 (40cc) Silicone Oil #3000 (40cc)	
SIL 4000B	シリコンオイル#4000 (40cc) Silicone Oil #4000 (40cc)	
SIL 5000B	シリコンオイル#5000 (40cc) Silicone Oil #5000 (40cc)	
SIL 6000B	シリコンオイル#6000 (40cc) Silicone Oil #6000 (40cc)	
SIL 7000B	シリコンオイル#7000 (40cc) Silicone Oil #7000 (40cc)	
SIL 8000B	シリコンオイル#8000 (40cc) Silicone Oil #8000 (40cc)	
SIL 9000B	シリコンオイル#9000 (40cc) Silicone Oil #9000 (40cc)	
SIL 10000B	シリコンオイル#10000 (40cc) Silicone Oil #10000 (40cc)	
SIL 15000B	シリコンオイル#15000 (40cc) Silicone Oil #15000 (40cc)	
SIL 20000B	シリコンオイル#20000 (40cc) Silicone Oil #20000 (40cc)	
SIL 30000B	シリコンオイル#30000 (40cc) Silicone Oil #30000 (40cc)	

品番 No.	パーツ名 Part Names	内容 Description
SIL 40000B	シリコンオイル#40000 (40cc) Silicone Oil #40000 (40cc)	デフ用 for diffs.
SIL 50000B	シリコンオイル#50000 (40cc) Silicone Oil #50000 (40cc)	
SIL 60000B	シリコンオイル#60000 (40cc) Silicone Oil #60000 (40cc)	
SIL 100000B	シリコンオイル#100000 (40cc) Silicone Oil #100000 (40cc)	
SIL 200000	シリコンオイル#200000 (40cc) Silicone Oil #200000 (40cc)	
SIL 300000	シリコンオイル#300000 (40cc) Silicone Oil #300000 (40cc)	
SIL 500000	シリコンオイル#500000 (40cc) Silicone Oil #500000 (40cc)	
SIL 1000000	シリコンオイル#1000000 (20cc) Silicone Oil #1000000 (20cc)	

アクセサリー　ACCESSORY

品番 No.	パーツ名 Part Names	内容 Description
36218	ダンパーピットスタンド(マグネット付) Shock Absorber Pits Holder W/Magnet	ダンパーの作業時に最適なスタンド Suitable Stand for shock maintenance
GAC0100D	Gens ace LiPoバッテリープロテクター(2-6セル/充電用) Gens ace LiPo Battery Protector (2-6cell/for Charging)	充電時の LiPo バッテリーを守るプロテクター Protector that protects the LiPo battery when charging
GAC0101	Gens ace LiPoバッテリーセーフバッグ(BOXタイプ) Gens ace LiPo Battery Safe Bag (BOX type)	充電時、保管時に便利な保護バッグ Protective bag that is convenient for charging and storage

品番 No.	パーツ名 Part Names	内容 Description
72002B	SPEED HOUSE C-02B ACピークチャージャー SPEED HOUSE C-02B AC PEAK CHARGER	出力 1A のオートカット充電器。 1A Output Auto Cut-Off Charger.
80907	KYOSHO SPEED HOUSE マルチバッテリーチェッカー KYOSHO SPEED HOUSE MULTI BATTERY CHECKER	バッテリーのコンディションを簡単計測 Easy measurement of battery condition
72204	7.2V NiMH 用 USB チャージャー 7.2V USB Charger for NiMH	S プラグの NiMH バッテリー専用の USB デルタピーク方式オートカット充電器。 USB Charger for 7.2V NiMh battery packs(Super Plug Type).

※ 一部パーツ販売していないパーツがあります。
その場合、代替パーツ品番が記入されています。
Note that some parts are not sold as spare parts!

※ スペア/オプションパーツ価格はWEBサイトをご覧ください。
Please see the website for spare & option parts prices.

www.kyosho.com

メーカー指定の純正部品を使用して
安全にR/Cを楽しみましょう。

京商株式会社
〒243-0021 神奈川県厚木市岡田3050 厚木アクストメインタワー7F
●ユーザー相談室直通電話 046-229-4115
お問い合せは：月曜～金曜(祝祭日を除く)13：00～18：00

32232401-1 PRINTED IN CHINA